PŮDORYS

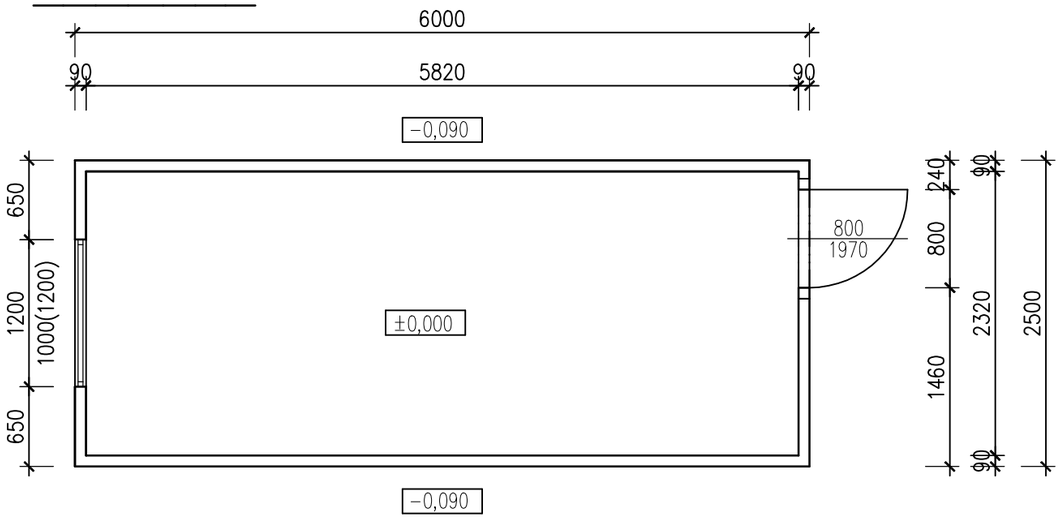

POHLED PŘEDNÍ

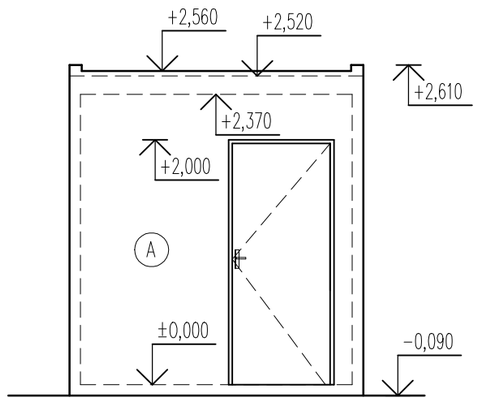

POHLED ZADNÍ

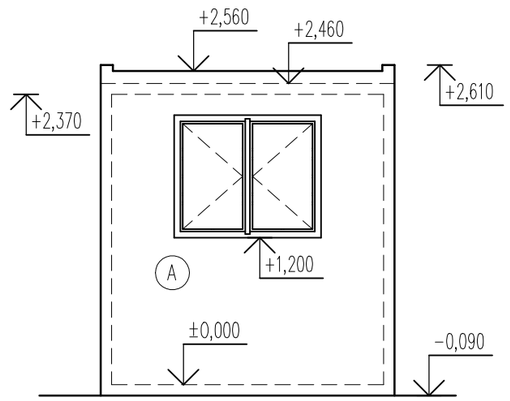

POHLED BOČNÍ

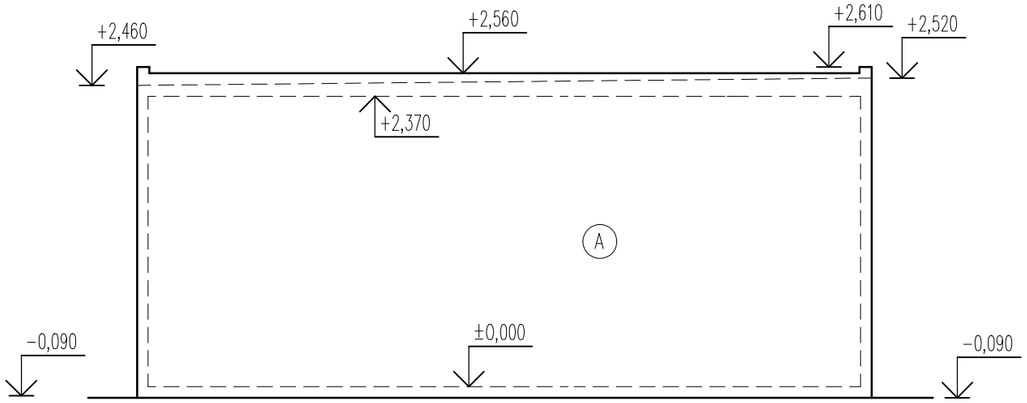

(A) STAVEBNÍ BUŇKA VÝROBCE NAPŘ. TOUAX s.r.o.
NOSNOU KCI. TVOŘÍ OCEL. ŠROUBOVANÝ RÁM
LAKOVANÝ POZINK. PLECH, BARVA RAL. 7040 (ŠEDÁ)
PODROBNÝ POPIS VIZ. DOKLADOVÁ ČÁST PROJEKTU
TECHNICKÝ POPIS BUŇKY

	PARÉ Č.

ZODP. PROJ.	VYPRACOVAL	KRESLIL	
ing. Martin Hlava	Luboš Kocourek	Luboš Kocourek	
KRAJ:MORAVSKOSLEZSKÝ	ST.úřad:FRÝDEK - MÍSTEK	MĚSTO: FRÝDEK - MÍSTEK	
INVESTOR: Statutární město Frýdek - Místek, Radniční 1148, Frýdek, 738 01, Frýdek - Místek			

SKATEPARK VE FRÝDKU - MÍSTKU

na parcele č.p. 3070, 3066 a 3059/51 k.ú. Frýdek

FORMÁT	2xA4
DATUM	10/2017
ÚČEL	DPS
ČÍSLO ZAKÁZKY	01/2017

STAVEBNÍ BUŇKA - BUŇKA SPRÁVCE

MĚŘÍTKO	ČÍSLO VÝKRESU
1:50	D.1.1.2.8