Tato projektová dokumentace je majetkem firmy INPROS F-M s.r.o. a nesmí být kopírována ani dále publikována bez souhlasu vlastníka.

POL.	SCHÉMA	POPIS	ROZMĚR (mm)	HMOTNOST (kg/ks)	POČET (ks) DÉLKA (m) 1.NP	2.NP	STŘ	POČET CELKEM (ks)	HMOTNOST CELKEM (kg)

HLINÍKOVÁ PROSKLENÁ STĚNA, HLINÍKOVÉ DVEŘE - SOUHRNNÝ POPIS:

PROFILY: HLINÍKOVÉ S PŘERUŠENÝM TEPELNÝM MOSTEM, POVRCHOVÁ ÚPRAVA: PRÁŠKOVÁ VYPALOVANÁ BARVA.
TĚSNĚNÍ: 2x DORAZOVÉ, 1x STŘEDOVÉ
KOVÁNÍ: CELO-OBVODOVÉ KOVÁNÍ Z UŠLECHTILÉ OCELI. U DVEŘÍ KLIKA/KOULE, BEZPEČNOSTNÍ ZÁMEK.
ZASKLENÍ: IZOLAČNÍ BEZPEČNOSTNÍ DVOJSKLO - ARGON 4/16/4 (Ug=1,0 W/m2K, Rw=32 dB), ČIRÉ NEREFLEXNÍ SKLO, PLNÁ IZOLAČNÍ VÝPLŇ
DISTANČNÍ RÁMEČEK ZASKLENÍ: SKLOLAMINÁT, BARVA DLE BARVY RÁMU
TĚSNĚNÍ PŘIPOJOVACÍ SPÁRY: INTERIÉROVÁ PAROTĚSNÁ PÁSKA; STŘEDOVÁ KOMPRI PÁSKA; DIFŮZNĚ OTEVŘENÉ EXTERIÉROVÁ PÁSKA
CELKOVÝ SOUČINITEL PROSTUPU TEPLA PROSKLENÉ STĚNY : HODNOTA Uw=1,10 W/m2.K.
CELKOVÝ SOUČINITEL PROSTUPU TEPLA DVEŘÍ : HODNOTA Uw=1,50 W/m2.K.
BARVA DVEŘNÍCH PROFILŮ A VÝPLNĚ ÚNIKOVÝCH DVEŘÍ: ŠEDÁ RAL 9007
BARVA OKENNÍCH PROFILŮ PROSKLENÉ STĚNY S DVEŘMI: RÁM OKNA ANTRACIT RAL 7016, RÁM DVEŘNÍHO KŘÍDLA ČERVENÁ (RAL 3000)
TŘÍDA ODOLNOSTi PROTI VLOUPÁNÍ: WK2

-VELKÁ OKENNÍ KŘÍDLA OPATŘIT TŘEMI ZÁVĚSY.
- ŠÍŘKA RÁMŮ - VYROBIT VĚTŠÍ S OHLEDEM NA ZATEPLENÍ OSTĚNÍ.
- PROVEDENÍ, BARVA BUDE UPŘESNĚNA INVESTOREM.
- VEŠKERÉ VÝROBKY NAVRŽENY KVALITOU I CENOU VE STŘEDNÍM STANDARDU.
- KOVÁNÍ VŠECH DVEŘÍ BUDE PŘED DODÁNÍM KOORDINOVÁNO S POŽÁRNĚ BEZPEČNOSTNÍM ŘEŠENÍM STAVBY A SLABOPROUDÝMI ROZVODY.!
- VEŠKERÉ VNĚJŠÍ DVEŘE BUDOU PŘÍ VÝROBĚ VYBAVENY MAGNETICKÝMI ZÁPUSTNÝMI KONTAKTY (VYKÁZÁNY V RÁMCI SLABOPROUDÝCH ROZVODŮ). V CENĚ VNĚJŠÍCH DVEŘÍ JE ZAHRNUTA MONTÁŽ PŘI VÝROBĚ A NAPOJENÍ NA ROZVODY SLP PO OSAZENÍ.
- VNĚJŠÍ VSTUPNÍ DVEŘE VYBAVENY ELEKTROMECHANICKÝM ZÁMKEM (VYKÁZÁNY V RÁMCI SLABOPROUDÝCH ROZVODŮ). V CENĚ DVEŘÍ JE ZAHRNUTA MONTÁŽ PŘI VÝROBĚ A NAPOJENÍ NA ROZVODY SLP PO OSAZENÍ. (PŘÍVOD KABELU V KONSTRUKCI DVEŘÍ).

OKNA A DVEŘEJSOU KRESLENY V POHLEDU Z EXTERIÉRU.
PŘED VÝROBOUVÝPLNÍ OTVORŮ NUTNO ROZMĚRY OVĚŘIT NA STAVBĚ. BAREVNÉ ŘEŠENÍ NECHAT ODSOUHLASIT INVESTOREM.

1/Z

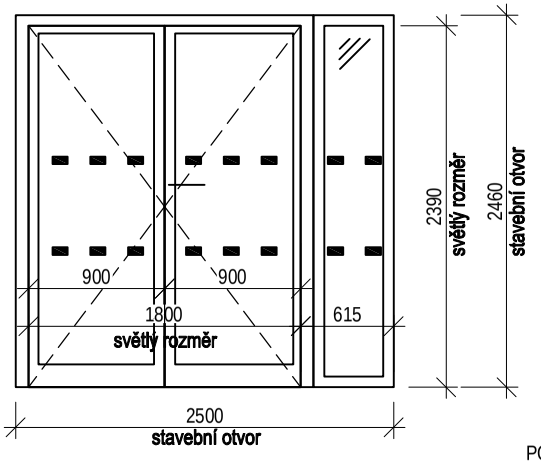

POKRAČOVÁNÍ STR.27

VNĚJŠÍ HLINÍKOVÁ PROSKLENÁ STĚNA SE VSTUPNÍMI DVEŘMI A BOČNÍM PEVNÝM SVĚTLÍKEM. DVEŘE JEDNOKŘÍDLOVÉ, OTOČNÉ, S NÍZKÝM PRAHEM, PROSKLENÉ.

- DVEŘNÍ KŘÍDLO DVOUKŘÍDLOVÉ, SYMETRICKÉ, HLAVNÍ KŘÍDLO PRAVÉ
-ZASKLENÍ BEZPEČNOSTNÍM IZOLAČNÍM DVOJSKLEM.
-KOVÁNÍ : KOVOVÉ, KLIKA-KOULE, ZÁMEK BEZPEČNOSTNÍ ELEKTROMECHANICKÝ (VIZ. SLP).
-KOVÁNÍ UMOŽŇUJÍCÍ PŘI POPLACHU OTEVŘENÍ UZÁVĚRU RUČNĚ ČI SAMOČINNĚ BEZ UŽITÍ NÁSTROJŮ (BEZPEČNOSTNÍ KOVÁNÍ DLE ČSN EN 179).
-SAMOZAVÍRAČ, STAVĚČ DVEŘNÍHO KŘÍDLA
-TĚSNĚNÍ
-IZOLAČNÍ PROFIL POD PRAHEM
-OPATŘIT ZÁPUSTNÝM MAGNETICKÝM KONTAKTEM (SLP).

ROZMĚR (mm): STAVEBNÍ OTVOR 2500/2460; SVĚTLÝ ROZMĚR 1800/2360

	1.NP	2.NP	STŘ	POČET CELKEM (ks)
L	-	-	-	-
P	1	-	-	1

Tato projektová dokumentace je majetkem firmy INPROS F-M s.r.o. a nesmí být kopírována ani dále publikována bez souhlasu vlastníka.

POL.	SCHÉMA	POPIS	ROZMĚR (mm)	HMOTNOST (kg/ks)	POČET (ks) DÉLKA (m) 1.NP	2.NP	STŘ	POČET CELKEM (ks)	HMOTNOST CELKEM (kg)
	POKRAČOVÁNÍ ZE STR.27	- PROSKLENÁ STĚNA MUSÍ BÝT VE VÝŠCE 800-1000 mm A 1400-1600 mm KONTRASTNĚ OZNAČENA PROTI POZADÍ VÝRAZNÝM PRUHEM ŠÍŘKY 50 mm, NEBO PŘERUŠOVANÝM PRUHEM DÉLKY 50 mm A MEZEROU DÉLKY 150 mm. -OSTATNÍ VIZ SOUHRNNÝ POPIS.							
2/Z	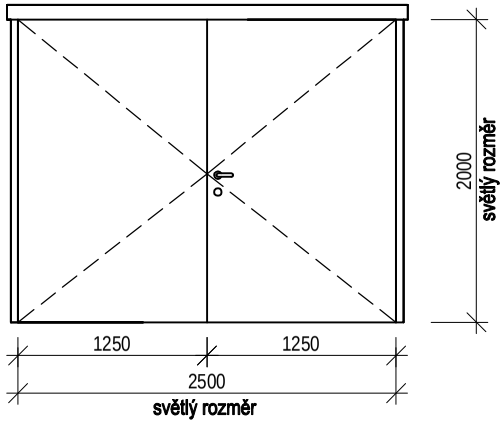	VNĚJŠÍ PLASTOVÉ ÚNIKOVÉ DVEŘE, DVOUKŘÍDLOVÉ, OTOČNÉ, S NÍZKÝM PRAHEM, PLNÉ. - DVEŘNÍ KŘÍDLA SYMETRICKÁ, HLAVNÍ KŘÍDLO PRAVÉ - PLNÁ TEPELNĚ IZOLAČNÍ VÝPLŇ. - KOVÁNÍ : KOVOVÉ, KLIKA-KOULE, ZÁMEK BEZPEČNOSTNÍ - KOVÁNÍ UMOŽŇUJÍCÍ PŘI POPLACHU OTEVŘENÍ UZÁVĚRU RUČNĚ ČI SAMOČINNĚ BEZ UŽITÍ NÁSTROJŮ (BEZPEČNOSTNÍ KOVÁNÍ DLE ČSN EN 179). - SAMOZAVÍRAČ, STAVĚČ DVEŘNÍHO KŘÍDLA - TĚSNĚNÍ - IZOLAČNÍ PROFIL POD PRAHEM - OPATŘIT ZÁPUSTNÝM MAGNETICKÝM KONTAKTEM (SLP). - DVEŘE OSAZENY V ÚROVNI FASÁDNÍCH PANELŮ - OPLECHOVÁNÍ - LEMOVÁNÍ VČ. PARAPETŮ VNITŘNÍ I VNĚJŠÍ DODÁVKA OPLÁŠTĚNÍ - OSTATNÍ VIZ SOUHRNNÝ POPIS.	SVĚTLÝ ROZMĚR 2500/2000	L	-	-	-	-	
				P	1	-	-	1	

Tato projektová dokumentace je majetkem firmy INPROS F-M s.r.o. a nesmí být kopírována ani dále publikována bez souhlasu vlastníka.

POL.	SCHÉMA	POPIS	ROZMĚR (mm)	HMOTNOST (kg/ks)	POČET (ks) DÉLKA (m)			POČET CELKEM (ks)	HMOTNOST CELKEM (kg)
					1.NP	2.NP	STŘ		

INTERIÉROVÁ HLINÍKOVÁ PROSKLENÁ STĚNA S DVEŘMI (NAPŘ. SYSTÉM MILTECH)

SOUHRNNÝ POPIS:

PŘÍČKA RÁMOVÁ S VERTIKÁLNÍM, A S HORIZONTÁLNÍM DĚLENÍM. JE TVOŘENA Z HLINÍKOVÝCH PROFILŮ (OBVODOVÝCH I PROSTOROVÝCH), ZE SYSTÉMOVÝCH ZÁRUBNÍ, Z PLNÝCH, PROSKLENÝCH A DVEŘNÍCH VÝPLNÍ.

- TLOUŠŤKA PŘÍČKY: 100 mm
- STANDARDNÍ ŠÍŘKA MODULU : 100-1200 mm
- VIDITELNÉ ŠÍŘKY HLINÍKOVÝCH PROFILŮ : PODLAHA: 35 MM / STĚNA: 45 mm / STROP: 35 mm / SLOUPKY MEZI MODULY: 35 mm
- POVRCHOVÁ ÚPRAVA: BARVA ANTRACIT RAL 7016
- STĚNOVÉ MODULY PLNÉ : VNĚJŠÍ OPLÁŠTĚNÍ PŘÍČKY LAMINOVANÉ DESKY HPL, VNITŘNÍ VÝPLŇ PŘÍČKY MINERÁLNÍ AKUSTICKÁ IZOLACE (MIN. 35 kg/m³, TL. 60 mm).
  MOŽNOST ZABUDOVÁNÍ INSTALACÍ DO PLNÝCH INSTALAČNÍCH PANELŮ NEBO ZÁRUBNÍ: SILNOPROUD, SLABOPROUD, KONCOVÉ PRVKY MAR, VZT, ATD.
  NEPRŮZVUČNOST: 42 dB (MIN. 32 dB)
- STĚNOVÉ MODULY PROSKLENÉ: POUŽÍVANÁ SKLA ESG 5 mm, ESG 6 mm, 33.1 (DLE AKUSTICKÝCH POŽADAVKŮ), BROUŠENÁ SÁMOVANÁ HRANA,
  PROSKLENÉ STĚNY MUSÍ BÝT VE VÝŠCE 800-1000 mm A 1400-1600 mm KONTRASTNĚ OZNAČENA PROTI POZADÍ VÝRAZNÝM PRUHEM ŠÍŘKY 50 mm, NEBO PŘERUŠOVANÝM PRUHEM DÉLKY 50 mm A MEZEROU DÉLKY 150 mm.
  BUDE PROVEDENO PÍSKOVÁNÍM.
  ZASKLENÍ JE DVOJITÉ S VNITŘNÍ DUTINOU 88 mm. MEZISKELNÍ ŽALUZIE HORIZONTÁLNÍ S RUČNÍM OVLÁDÁNÍM – FUNKCE NAKLÁPĚNÍ LAMEL (KOLEČKO)
  NEPRŮZVUČNOST: 42 dB (MIN. 32 dB)
- DVEŘNÍ MODULY: DŘEVĚNÉ DVEŘNÍ KŘÍDLO VNITŘNÍ, OTOČNÉ, PLNÉ, JEDNOKŘÍDLOVÉ, HLADKÉ, S POLODRÁŽKOU, KOMPLETIZOVANÉ, ZVUKOVĚ IZOLAČNÍ.
- ZVUKOVÝ ÚTLUM 32 dB,
- DVEŘNÍ KŘÍDLO Z MASIVNÍHO DŘEVĚNÉHO RÁMU, VÝPLŇ Z ODLEHČENÉ DTD DESKY S IZOLAČNÍ VÝPLNÍ, POVRCHOVÁ ÚPRAVA: VYSOKOTLAKÝM LAMINÁTEM - HPL, BARVA VIZ. KONCEPCE INTERIÉRU;
- SYSTÉMOVÁ AL ZÁRUBEŇ
- KOVÁNÍ-KOVOVÉ, KLIKA/KLIKA, SE ŠTÍTKY,
- ZÁMEK CILINDRICKÝ
- S TĚSNĚNÍM A PŘÍSLUŠENSTVÍM PRO AKUSTICKÉ DVEŘE
- 3x KOVOVÉ ZÁVĚSY
- S INTEGROVANÝM DVEŘNÍM PRAHEM VE SPODNÍ HRANĚ KŘÍDLA.

- DODÁVKA KOMPLETNÍHO MONTOVANÉHO SYSTÉMU VČ. KOTEVNÍ DO ZDIVA A PREFA STROPNÍCH PANELŮ. PŘESNÉ PROVEDENÍ DLE TECHNICKÝCH LISTŮ VÝROBCE A POŽADAVKŮ INVESTORA
- BARVA RÁMŮ ANTRACIT RAL 7016 MAT (VYVZORKOVAT), DVEŘNÍ KŘÍDLO VZHLED DŘEVA

PŘED VÝROBOU NUTNO ROZMĚRY OVĚŘIT NA STAVBĚ. BAREVNÉ ŘEŠENÍ KONZULTOVAT S ARCHITEKTEM, NECHAT ODSOUHLASIT INVESTOREM.

Tato projektová dokumentace je majetkem firmy INPROS F-M s.r.o. a nesmí být kopírována ani dále publikována bez souhlasu vlastníka.

ZÁMEČNICKÉ VÝROBKY

POL.	SCHÉMA	POPIS	ROZMĚR (mm)	HMOTNOST (kg/ks)	POČET (ks) DÉLKA (m) 1.NP	2.NP	STŘ	POČET CELKEM (ks)	HMOTNOST CELKEM (kg)
	PŮDORYS 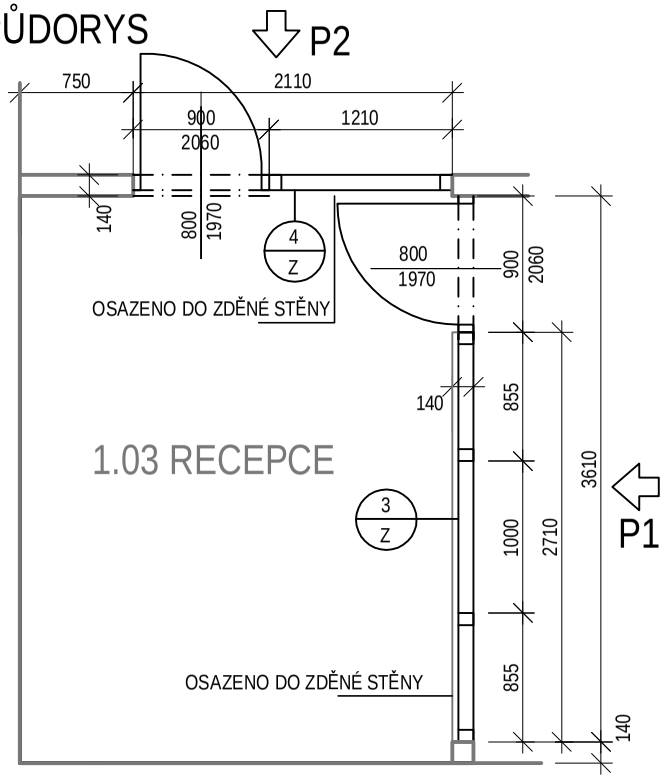								
3/Z	POHLED P1 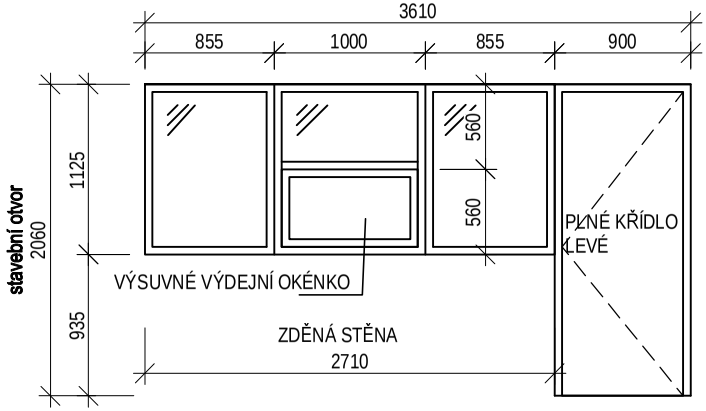	INTERIÉROVÁ PROSKLENÁ STĚNA S VÝSUVNÝM VÝDEJNÍM OKÉNKEM A DVEŘMI. - DVEŘE JEDNOKŘÍDLOVÉ, LEVÉ, BEZ PRAHU - OKNA OSAZENA DO ZDĚNÉ PŘÍČKY, V NADPRAŽÍ S OCELOVÝM PŘEKLADEM - ČLENĚNÍ PROSKLENÉ ČÁSTI BUDE UPŘESNĚNO A ODSOUHLASENO PŘED VÝROBOU INVESTOREM A ARCHITEKTEM - VČ. PARAPETU Š. 100 mm - VODĚODOLNÁ DTD DESKA S POVRCHOVOU ÚPRAVOU VYSOKOTLAKÝM LAMINÁTEM , VIZ OSTATNÍ OKNA. BARVA ANTRACIT. ROZMĚRY UPŘESNIT NA STAVBĚ. - OSTATNÍ VIZ SOUHRNNÝ POPIS.	STAVEBNÍ OTVOR 3610/2060 PARAPET DL. 2800		1 1	- -	- -	1 1	

Tato projektová dokumentace je majetkem firmy INPROS F-M s.r.o. a nesmí být kopírována ani dále publikována bez souhlasu vlastníka.

ZÁMEČNICKÉ VÝROBKY

POL.	SCHÉMA	POPIS	ROZMĚR (mm)	HMOTNOST (kg/ks)	POČET (ks) DÉLKA (m) 1.NP	2.NP	STŘ	POČET CELKEM (ks)	HMOTNOST CELKEM (kg)
4/Z	POHLED P2 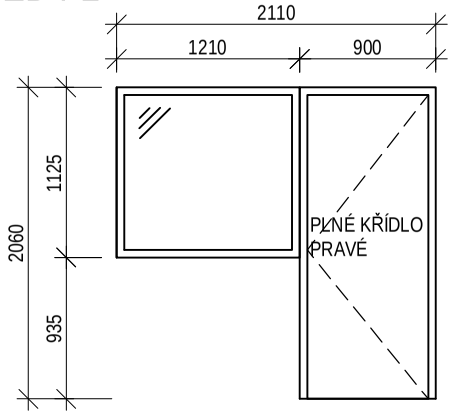	INTERIÉROVÁ PROSKLENÁ STĚNA S DVEŘMI. - DVEŘE JEDNOKŘÍDLOVÉ, PRAVÉ, BEZ PRAHU - OKNA OSAZENA DO ZDĚNÉ PŘÍČKY, V NADPRAŽÍ S OCELOVÝM PŘEKLADEM - ČLENĚNÍ PROSKLENÉ ČÁSTI BUDE UPŘESNĚNO A ODSOUHLASENO PŘED VÝROBOU INVESTOREM A ARCHITEKTEM - VČ. PARAPETU Š. 100 mm - VODĚODOLNÁ DTD DESKA S POVRCHOVOU ÚPRAVOU VYSOKOTLAKÝM LAMINÁTEM , VIZ OSTATNÍ OKNA. BARVA ANTRACIT. ROZMĚRY UPŘESNIT NA STAVBĚ. - OSTATNÍ VIZ SOUHRNNÝ POPIS.	STAVEBNÍ OTVOR 2110/2060		1	-	-	1	
			PARAPET DL.1300		1	-	-	1	
5/Z	PŮDORYS 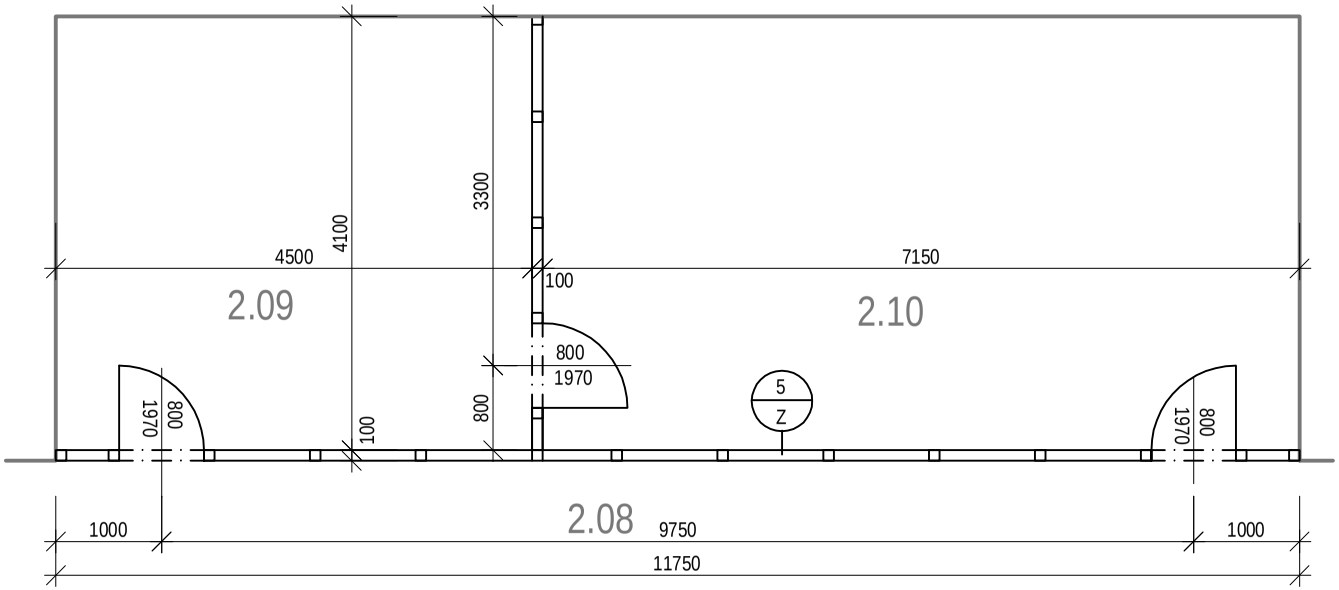							

ZÁMEČNICKÉ VÝROBKY

INPROS F-M

Tato projektová dokumentace je majetkem firmy INPROS F-M s.r.o. a nesmí být kopírována ani dále publikována bez souhlasu vlastníka.

ZÁMEČNICKÉ VÝROBKY

POL.	SCHÉMA	POPIS	ROZMĚR (mm)	HMOTNOST (kg/ks)	POČET (ks) DÉLKA (m) 1.NP	2.NP	STŘ	POČET CELKEM (ks)	HMOTNOST CELKEM (kg)
	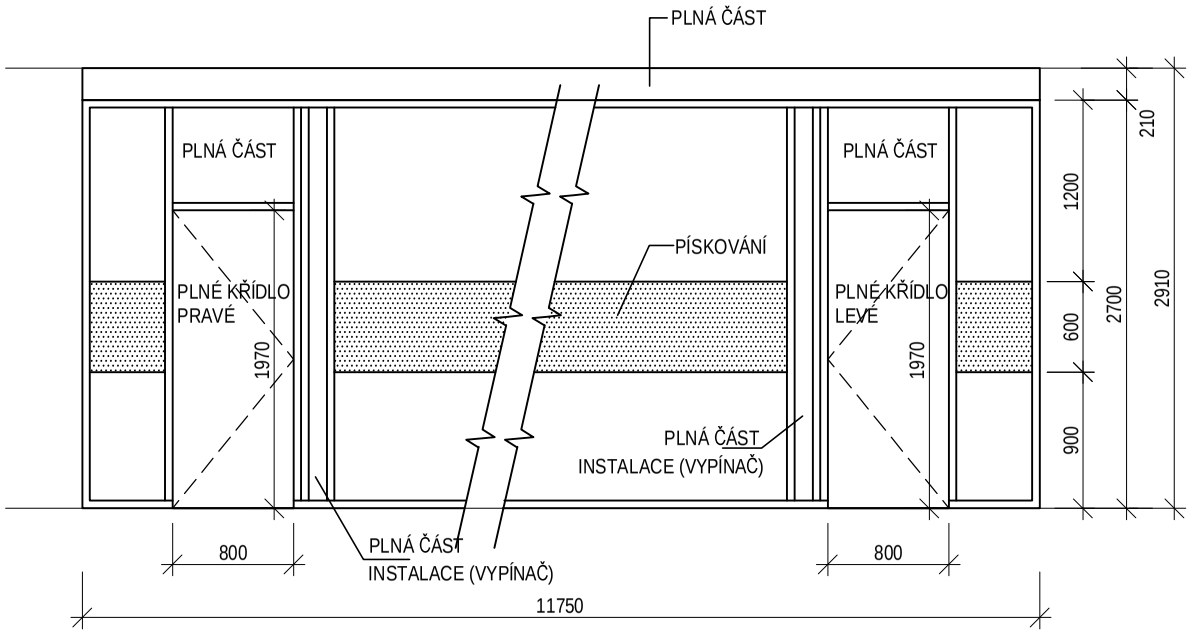	INTERIÉROVÁ PROSKLENÁ STĚNA S DVEŘMI, VIZ PŮDORYS. - DVEŘE JEDNOKŘÍDLOVÉ, PLNÉ, S PLNÝM NADPANELEM A PLNOU ČÁSTÍ PRO OSAZENÍ VYPÍNAČŮ, BEZ PRAHU. - PLNÁ ČÁST POD STROPEM VÝŠKY 210 mm PO CELÉ DÉLCE PROSKLENÉ STĚNY. - SVĚTLÁ VÝŠKA MÍSTNOSTI 2910 mm - ČLENĚNÍ PROSKLENÉ ČÁSTI BUDE UPŘESNĚNO A ODSOUHLASENO PŘED VÝROBOU INVESTOREM A ARCHITEKTEM - OSTATNÍ VIZ SOUHRNNÝ POPIS.	STAVEBNÍ OTVOR 11750/2910 4100/2910		- -	1 1	- -	1 1	

Tato projektová dokumentace je majetkem firmy INPROS F-M s.r.o. a nesmí být kopírována ani dále publikována bez souhlasu vlastníka.

ZÁMEČNICKÉ VÝROBKY

POL.	SCHÉMA	POPIS	ROZMĚR (mm)	HMOTNOST (kg/ks)	POČET (ks) DÉLKA (m) 1.NP	2.NP	STŘ	POČET CELKEM (ks)	HMOTNOST CELKEM (kg)
6/Z	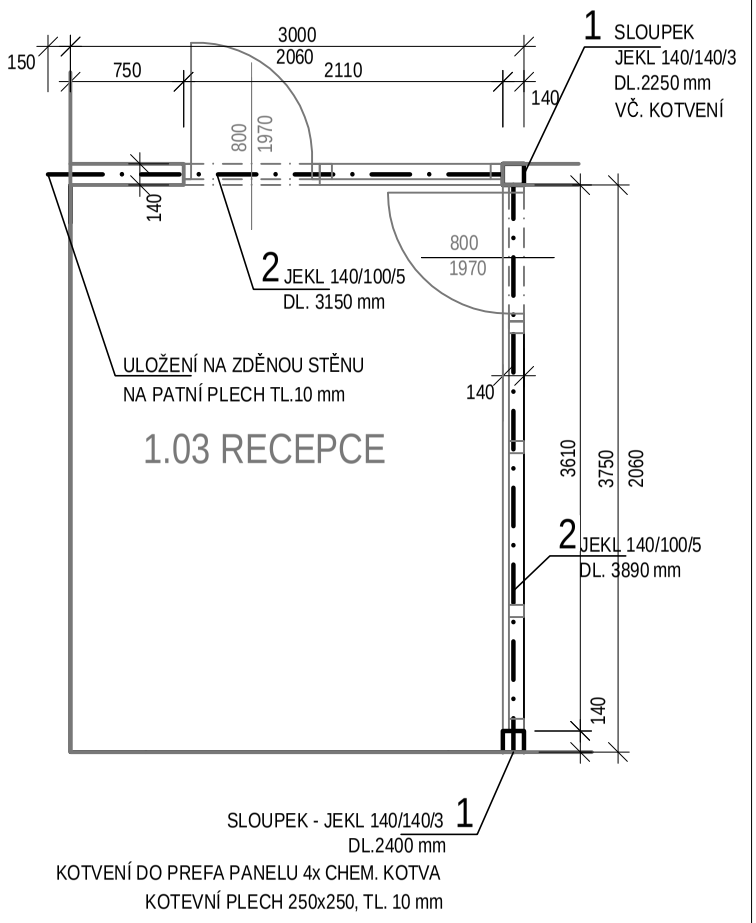	OCELOVÝ PŘEKLAD ZE SVAŘOVANÝCH OCELOVÝCH PROFILŮ. - SLOUPKY KOTVIT DO PREFA PANELŮ POMOCÍ CHEMICKÝCH KOTEV, V MÍSTĚ KOTVENÍV PŘÍPADĚ POTŘEBY UPRAVIT PANELY, TJ. VYZTUŽIT A ZABETONOVAT DUTINU, VIZ. VÝKRES STROPU. KOORDINACE S DODAVATELEM PREFA PANELŮ. - VODOROVNÝ PROFIL PŘIVAŘIT KE SLOUPKŮM , NA JEDNÉ STRANĚ ULOŽEN NA PATNÍ PLECH VLOŽENÝ DO CEM. LOŽE. - POVRCHOVÁ ÚPRAVA ZÁKLADNÍ NÁTĚR - SLOUPKY NAVAZUJÍ NA ZDĚNOU PŘÍČKU - PT. RAB.PLETIVO S PŘETAŽENÍM MIN. 300mm PŘES ZDIVO, OMÍTNOUT S POUŽITÍM PERLINKY. ROZMĚRY NUTNO OVĚŘIT NA STAVBĚ, NUTNO ZPRACOVAT DÍLENSKOU DOKUMENTACI. VÝKAZ MATERIÁLU (OCEL S235)		233,9	1	-	-	1	233,9

Označení	Profil	Hmotnost kg/m2 kg/bm	Plocha (m2) Délka (m)	Hmotnost (kg)
1	SLOUPEK JEKL 140/140/3mm	17,03	5,00	85.15
2	PŘEKLAD JEKL 140/100/5mm	12,35	7,30	90.16
3	PLECH 250/250/10mm (2ks)	78,50	0,20	15.70
4	PATNÍ PLECH TL.10mm	78,50	0,05	3.93
+ 20% na svary a spoje, kotvení				38.99
HMOTNOST CELKEM				233.9

inpros FM

Tato projektová dokumentace je majetkem firmy INPROS F-M s.r.o. a nesmí být kopírována ani dále publikována bez souhlasu vlastníka.

POL.	SCHÉMA	POPIS	ROZMĚR (mm)	HMOTNOST (kg/ks)	POČET (ks) DÉLKA (m) 1.NP	2.NP	STŘ	POČET CELKEM (ks)	HMOTNOST CELKEM (kg)
7/Z		OCELOVÝ PŘEKLAD Z OCELOVÉ PÁSOVINY NAD OTVORY PRO VZT - DO STĚNY TL. 300 mm - PÁSOVINA 3 x 50/5 mm ULOŽENO NA PATNÍ PLECH TL. 5 mm DO CEM. LOŽE. - ULOŽENÍ MIN. 150mm. - POVRCHOVÁ ÚPRAVA - OMÍTNUTO S POUŽITÍM PERLINKY	DÉLKA PŘEKLADU	kg	ks	ks	ks	ks	kg
		ŠÍŘKA OTVORU 200 mm	3 x 500	6,0	3	-	-	3	18,0
		ŠÍŘKA OTVORU 300 mm	3 x 600	6,6	-	2	-	2	13,2
		ROZMĚRY A UMÍSTĚNÍ NUTNO OVĚŘIT NA STAVBĚ. KOORDINOVAT S DODAVATELEM VZT.							
8/Z		OCELOVÝ PŘEKLAD Z OCELOVÉ PÁSOVINY NAD OTVORY PRO VZT - DO STĚNY TL. 140 A 115 mm - PÁSOVINA 2 x 50/5 mm ULOŽENO NA PATNÍ PLECH TL. 5 mm DO CEM. LOŽE. - ULOŽENÍ MIN. 150mm. - POVRCHOVÁ ÚPRAVA - OMÍTNUTO S POUŽITÍM PERLINKY	DÉLKA PŘEKLADU	kg	ks	ks	ks	ks	kg
		ŠÍŘKA OTVORU 160 mm	2 x 310	3,3	6	-	-	6	19,8
		ŠÍŘKA OTVORU 250 mm	2 x 550	4,4	2	-	-	2	8,8
		ŠÍŘKA OTVORU 400 mm	2 x 700	4,8	1	-	-	1	4,8
		ROZMĚRY A UMÍSTĚNÍ NUTNO OVĚŘIT NA STAVBĚ. KOORDINOVAT S DODAVATELEM VZT.							
9/Z	VIZ. VÝKRES Č. 22.2 "PLOŠINA PRO VZT JEDNOTKU"	PLOŠINA PRO VZT NA STŘEŠE ZDĚNÉHO OBJEKTU - PLOŠINA V ROZSAHU POD VZT JEDNOTKU VČ. TLUMIČŮ HLUKU A PŘÍPRAVY PRO OSAZENÍ CHLADÍCÍCH JEDNOTEK. - NAVAZUJÍCÍ POTRUBÍ BUDE ROZNÁŠENO PŘES DLAŽDICE POLOŽENÉ NA STŘEŠE, PODLOŽIT GEOTEXTÍLII. - NOSNÉ PRVKY OK JSOU Z OCELI PEVNOSTNÍ TŘÍDY S235 SE ZARUČENOU SVAŘITELNOSTÍ - POVRCHOVÁ ÚPRAVA - ŽÁROVÉ POZINKOVÁNÍ NUTNÁ KOORDINACE S DODAVATELEM VZT ZAŘÍZENÍ A S DODAVATELEM STROPNÍ PANELOVÉ KONSTRUKCE. PŘI NÁVRHU ZOHLEDNIT POŽADAVKY NA KOTVENÍ DO PREFA PANELŮ TJ. KOTVENÍ CCA NA STŘED ŠÍŘKY PANELŮ. ROZMĚRY NUTNO OVĚŘIT NA STAVBĚ, NUTNO ZPRACOVAT DÍLENSKOU DOKUMENTACI.		kg	ks	ks	ks	ks	kg
				1550	-	-	1	1	1550

Tato projektová dokumentace je majetkem firmy INPROS F-M s.r.o. a nesmí být kopírována ani dále publikována bez souhlasu vlastníka.

ZÁMEČNICKÉ VÝROBKY

POL.	SCHÉMA	POPIS	ROZMĚR (mm)	HMOTNOST (kg/ks)	POČET (ks) DÉLKA (m) 1.NP	2.NP	STŘ	POČET CELKEM (ks)	HMOTNOST CELKEM (kg)
	VIZ. VÝKRES Č. 22.3 "ÚNIKOVÁ SCHODIŠTĚ"	ÚNIKOVÁ SCHODIŠTĚ OCELOVÁ - NOSNÁ OCELOVÁ KONSTRUKCE - SLOUPKY KOTVENY DO BETONOVÝCH PÁSŮ POMOCÍ LEPENÝCH KOTEV HITLI. PODLITÍ JE 30mm. - SCHODIŠTĚ NAVRŽENO DLE ČSN 734130 - PRŮCHOZÍ ŠÍŘKA 1100 mm - ZÁBRADLÍ V.= 1000 mm, S VÝPLNÍ Z TAHOKOVU - PROVEDENÍ DLE ČSN 74 3305. - NOSNÉ PRVKY OK JSOU Z OCELI PEVNOSTNÍ TŘÍDY S235 SE ZARUČENOU SVAŘITELNOSTÍ - POVRCHOVÁ ÚPRAVA - ŽÁROVÉ POZINKOVÁNÍ NUTNÁ KOORDINACE S DODAVATELEM VZT ZAŘÍZENÍ A S DODAVATELEM STROPNÍ PANELOVÉ KONSTRUKCE. PŘI NÁVRHU ZOHLEDNIT POŽADAVKY NA KOTVENÍ DO PREFA PANELŮ TJ. KOTVENÍ CCA NA STŘED ŠÍŘKY PANELŮ. ROZMĚRY NUTNO OVĚŘIT NA STAVBĚ, NUTNO ZPRACOVAT DÍLENSKOU DOKUMENTACI. VZHLED KONZULTOVAT S ARCHITEKTEM, NECHAT ODSOUHLASIT INVESTOREM.						
				kg	ks	ks	ks	ks	kg
10/Z		ÚNIKOVÉ SCHODIŠTĚ Č.1		1990	1	-	-	1	1990
11/Z		ÚNIKOVÉ SCHODIŠTĚ Č.2		560	1	-	-	1	560
12/Z		ÚNIKOVÉ SCHODIŠTĚ Č.3		960	1	-	-	1	960
13/Z		MODULÁRNÍ KONSTRUKCE POD KONDENZAČNÍ JEDNOTKU NA PLOCHÉ STŘECHY . - DODÁVÁNO V ROZLOŽENÉM STAVU S PŘÍSLUŠNÝM POČTEM PLASTOVÝCH NOHOU S FLEXIBILNÍ PŘILNAVOU PODLOŽKOU VČETNĚ FIXAČNÍHO MATERIÁLU PRO UCHYCENÍ OCELOVÉ POZINKOVANÉ KONSTRUKCE. - PLASTOVÁ PODSTAVNÁ NOHA - Z HDPE S VYSOKOU CHEMICKOU ODOLNOSTÍ. ZATÍŽENÍ JEDNÉ NOHY Z HDPE JE AŽ 350kg. V PŘÍPADĚ POUŽITÍ NOHY Z SBR JE 200kg ALT. 250kg PRO 500X500mm.						

Tato projektová dokumentace je majetkem firmy INPROS F-M s.r.o. a nesmí být kopírována ani dále publikována bez souhlasu vlastníka.

POL.	SCHÉMA	POPIS	ROZMĚR (mm)	HMOTNOST (kg/ks)	POČET (ks) DÉLKA (m)			POČET CELKEM (ks)	HMOTNOST CELKEM (kg)
					1.NP	2.NP	STŘ		
	POKRAČOVÁNÍ ZE STR.34	- RÁM S POSUVNÝMI PŘÍČNÍKY - OCELOVÝ, GALVANICKY POKOVENÝ PROFIL SYSTÉMU 40mm x 20mm DLE BS EN IS0 1461:1999 - VHODNÉ PRO VNITŘNÍ I VNĚJŠÍ INSTALACI, PŘI TEPLOTÁCH -40°C AŽ +120°C DLE NORMY BS EN 60068-2-14. PRO VENKOVNÍ JEDNOTKY: - PŮDORYSNÝ ROZMĚR 350x850 mm, HMOTNOST 31 kg RÁM SE 4 NOHAMI ROZNÁŠECÍ PATKY KONSTRUKCE OSAZENY A UCHYCENY NA BETONOVÉ DLAŽDICE 500x500x80mm. MEZI DLAŽDICE A KRYTINU VLOŽIT GEOTEXTILII 300g/m2.	350x850		-	-	1	1	

POL.	SCHÉMA	POPIS	ROZMĚR (mm)	HMOTNOST (kg/ks)	POČET (ks) DÉLKA (m) 1.NP	2.NP	STŘ	POČET CELKEM (ks)	HMOTNOST CELKEM (kg)

PŮDORYS 1.NP

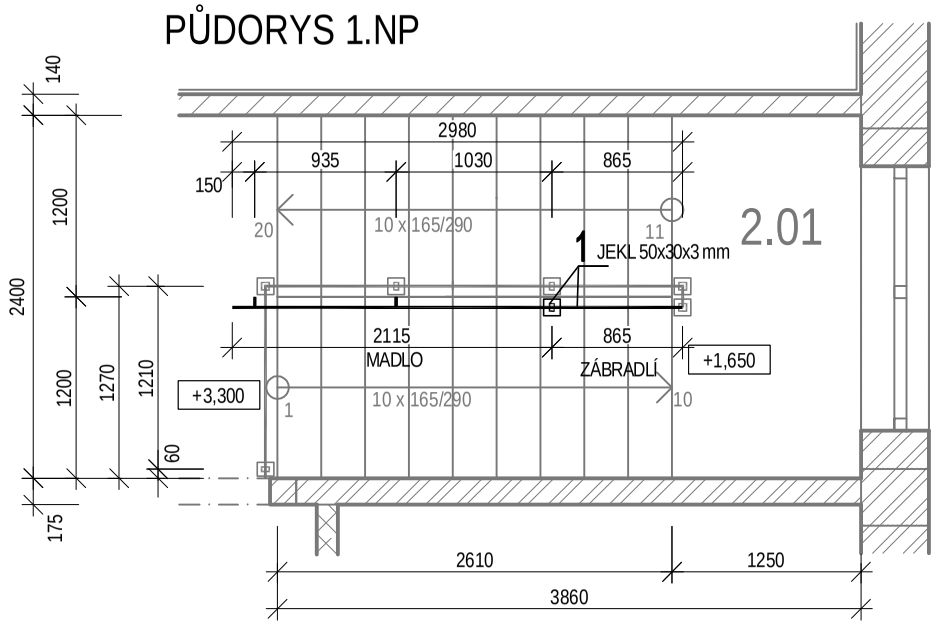

PŮDORYS 2.NP

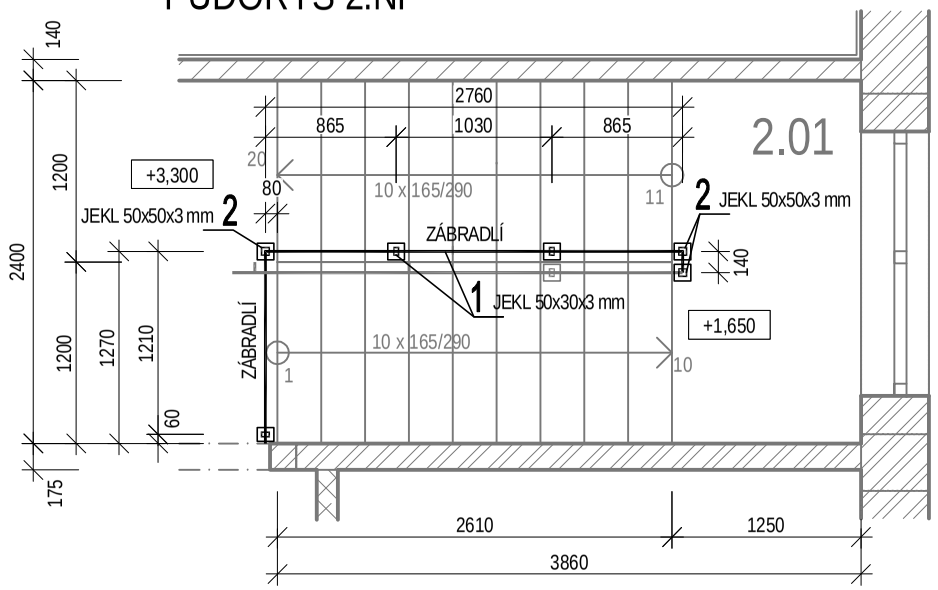

ŘEZ

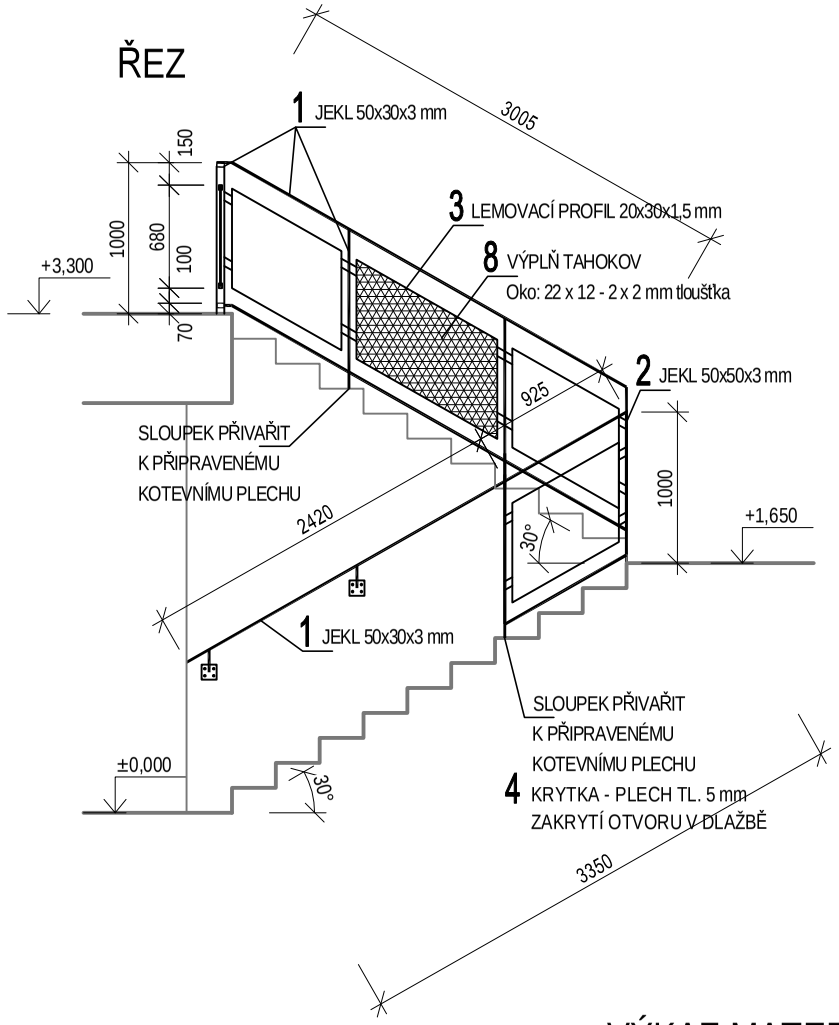

OCELOVÉ ZÁBRADLÍ VNITŘNÍHO SCHODIŠTĚ
- Z OCELOVÝCH JEKLŮ
- S VÝPLNÍ Z TAHOKOVU
- VYKÁZÁNO VČ. KOTEVNÍCH PRVKŮ, KRYTEK, SPOJEK, KONCOVEK A DALŠÍHO PŘÍSLUŠENSTVÍ.
- SKLON SCHODIŠTĚ 30°
- ZÁBRADLÍ UKOTVENO DO SCHODIŠTĚ Z HORA PŘIVAŘENÍM K PŘIPRAVENÝM KOTEVNÍM DESKÁM ZAPUŠTĚNÝM DO BETONU (DODÁVKA PREFA PANELU). ZPŮSOB KOTVENÍ NUTNO UPŘESNIT NA STAVBĚ, NUTNÁ KOORDINACE S DODAVATELEM PREFA SCHODIŠTĚ.
- MATERIÁL: OCEL SE ZARUČENOU SVAŘITELNOSTÍ, S POVRCHOVOU ÚPRAVOU PRÁŠKOVOU VYPALOVANOU BARVOU V BARVĚ ANTRACIT RAL 7016 (ALT.1x ZÁKLADNÍ + 2 x VRCHNÍ LAK)
- VÝŠKA ZÁBRADLÍ 1000 mm
- PROVEDENÍ DLE ČSN 74 3305.

ZÁSADY PRO VÝPLŇ:
- SVISLÉ MEZERY MAX. 120mm
- VODOROVNÉ MEZERY MEZI PRUTY MAX. 180 mm
- SPODNÍ OKRAJ VÝPLNĚ (TYČ) VZDÁLENA OD HRAN STUPŇŮ MAX. 50 mm.
- MADLO PŘETÁHNOUT 150 mm ZA HRANU SCHODIŠŤOVÉHO STUPNĚ.
- ROZMĚRY NUTNO OVĚŘIT NA STAVBĚ, NUTNO ZPRACOVAT DÍLENSKOU DOKUMENTACI VČ. STATICKÉHO VÝPOČTU, KONZULTOVAT S ARCHITEKTEM A NECHAT ODSOUHLASIT INVESTOREM!
- PŘESNÉ PROVEDENÍ ZÁBRADLÍ, ČLENĚNÍ, TYPY SLOUPKŮ, MADLA A VÝPLNĚ, BAREVNÉ PROVEDENÍ - VYVZORKOVAT A NECHAT ODSOUHLASIT INVESTOREM.

VZOR TAHOKOVU

SCHEMA MADLA ŘEZ

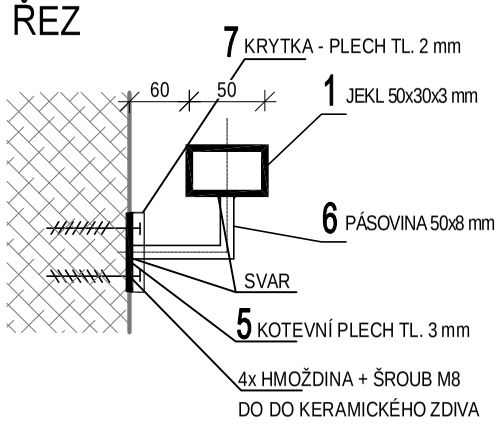

VÝKAZ MATERIÁLU (OCEL S235)

Označení	Profil	Hmotnost kg/m2 kg/bm	Plocha (m2) Délka (m)	Hmotnost (kg)					
1	JEKL 50x30x3 mm	3,41	19,00	64.79	kg 354,9	-	-	-	ks 1	kg 354,9
2	JEKL 50x50x3 mm	4,39	4,00	17.56						
3	LEMOVACÍ PROFIL 20x30x1,5 mm	1,50	18,00	27.00						
4	KRYTKA - PLECH TL.5mm,(7ks) 130x130mm	39,25	0,20	7.85						
5	PLECH TL.3mm, 110x110 mm (2ks)	23,55	0,05	1.18						
6	PÁSOVINA 50x8 mm, DL.200 mm (2ks)	3,14	0,50	1.57						
7	KRYTKA - PLECH TL.2mm,(2ks) 130x130mm	15,7	0,05	0.79						
8	TAHOKOV	2,50	70,00	175.00						
+ 20% na svary a spoje, kotvení				59.15						
HMOTNOST CELKEM				354.9						

Tato projektová dokumentace je majetkem firmy INPROS F-M s.r.o. a nesmí být kopírována ani dále publikována bez souhlasu vlastníka.

Tato projektová dokumentace je majetkem firmy INPROS F-M s.r.o. a nesmí být kopírována ani dále publikována bez souhlasu vlastníka.

ZÁMEČNICKÉ VÝROBKY

POL.	SCHÉMA	POPIS	ROZMĚR (mm)	HMOTNOST (kg/ks)	POČET (ks) DÉLKA (m) 1.NP	2.NP	STŘ	POČET CELKEM (ks)	HMOTNOST CELKEM (kg)
15 / Z		SYSTÉMOVÉ SKLENĚNÉ ZÁBRADLÍ VNĚJŠÍ PŘED FRANCOUZSKÉ OKNO. VYKÁZÁNO VČ. KOTEVNÍCH PRVKŮ, KRYTEK, SPOJEK, KONCOVEK A DALŠÍHO PŘÍSLUŠENSTVÍ DANÉHO SYSTÉMU. - VÝŠKA ZÁBRADLÍ 1000 mm NAD ÚROVEŇ PODLAHY, PARAPET OKNA NAVRŽEN 660 mm, TJ. VÝŠKA 340 mm. - ZÁBRADLÍ KOTVENO DO RÁMU OKNA - KOORDINACE S DODAVATELEM OKEN. - MATERIÁL: VRSTVENÉ BEZPEČNOSTNÍ SKLO ZE DVOU KALENÝCH SKEL TL. 8 mm SPOJENÝCH SPEC. FOLIÍ, NEREZ BODOVÉ KOTVENÍ. - ROZMĚRY UPŘESNIT NA STAVBĚ. PROVEDENÍ DLE ČSN 74 3305 A TECHNICKÉ DOKUMENTACE VÝROBCE SYSTÉMU ZÁBRADLÍ. - TYP ZÁBRADLÍ A PROVEDENÍ BUDE UPŘESNĚNO ARCHITEKTEM A ODSOUHLASENO INVESTOREM. - PRO OTEVÍRAVÉ OKNO ŠÍŘKY 1500mm	1500 x 340		-	2	-	2	
16 / Z	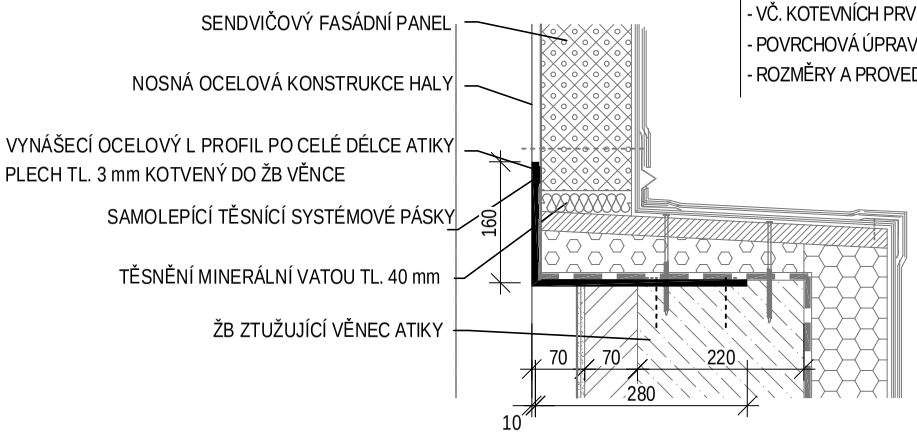 VIZ DETAIL " P "	VYNÁŠECÍ OCELOVÝ L PROFIL PO CELÉ DÉLCE ATIKY PLECH TL. 5 mm KOTVENÝ DO ŽB VĚNCE - VČ. KOTEVNÍCH PRVKŮ DO BETONU - KOTVIT PO 500 mm - POVRCHOVÁ ÚPRAVA ŽÁROVÉ POZINKOVÁNÍ - ROZMĚRY A PROVEDENÍ NUTNO UPŘESNIT NA STAVBĚ.	39000	551,1	-	-	1	1	551,1

VÝKAZ MATERIÁLU 1 KS (OCEL S235)

Označení	Profil	Hmotnost kg/m2 kg/bm	Plocha (m2) Délka (m)	Hmotnost (kg)
1	PLECH TL.3 mm	23,55	19,50	459.23
+ 20% na svary a spoje, kotvení				91.84
HMOTNOST CELKEM				551.1

INPROS F-M

Tato projektová dokumentace je majetkem firmy INPROS F-M s.r.o. a nesmí být kopírována ani dále publikována bez souhlasu vlastníka.

POL.	SCHÉMA	POPIS	ROZMĚR (mm)	HMOTNOST (kg/ks)	POČET (ks) DÉLKA (m) 1.NP	2.NP	STŘ	POČET CELKEM (ks)	HMOTNOST CELKEM (kg)
17/Z	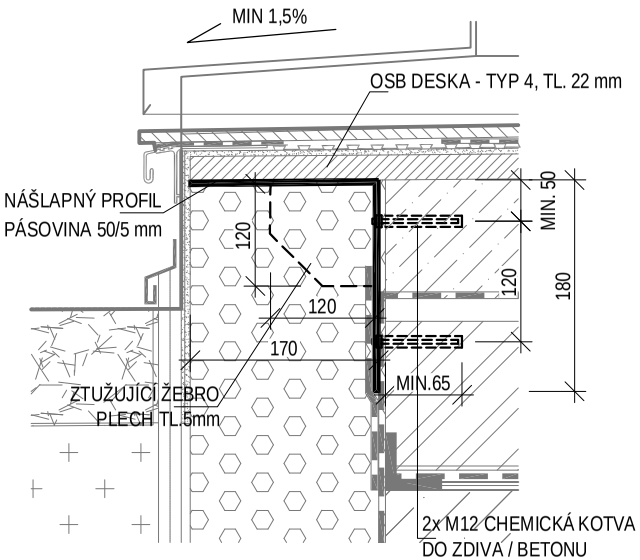	NÁŠLAPNÝ PROFIL - PÁSOVINA 50/5 mm PRO KOTVENÍ OSB DESKY V MÍSTĚ ZATEPLENÍ PRAHU DVEŘÍ - VYZTUŽEN PLECHEM TL. 5 mm - VZDÁLENOST PO cca 450 mm: - 4 ks/ 1 DVEŘE Š.1300 mm - 7 ks/ 1 DVEŘE Š.2700 mm - KOTVENO POMOCÍ 2 x CHEMICKÁ KOTVA DO BETONU - OTVOR PRO DVEŘE Š.1300 mm (3x) A DVEŘE 2700 (1x). - MATERIÁL - ŽÁROVĚ POZINKOVANÁ OCEL. - V MÍSTĚ KOTVENÍ PŘES HYDROIZOLACI PROVÉST PŘETAŽENÍ IZOLACE PŘES KOTEVNÍ PRVEK, POUŽÍT SYSTÉMOVÉ PÁSKY K HYDROIZOLAČNÍ STĚRCE. - ROZMĚRY NUTNO OVĚŘIT NA STAVBĚ PŘED VÝROBOU. VÝKAZ MATERIÁLU (OCEL S235) HMOTNOST = SOUČET VŠECH PRVKŮ		28,3	1	-	-	1	28,3
	VIZ DETAIL " R "								
18/Z	VIZ. VÝKRES Č. 19 "STROPNÍ KONSTRUKCE NAD 1.NP"	OCELOVÝ PRŮVLAK PRO ULOŽENÍ PREFA SCHODIŠTĚ A PANELŮ STROPU. POVRCHOVÁ ÚPRAVA: 1 X ZÁKLADNÍ NÁTĚR, 2 X VRCHNÍ NÁTĚR V BARVĚ ŠEDÉ (PŘIZPŮSOBIT BARVĚ BETONOVÉ KONSTRUKCE STROPU. ROZMĚRY NUTNO OVĚŘIT NA STAVBĚ, NUTNO ZPRACOVAT DÍLENSKOU DOKUMENTACI.		292,0	1	-	-	1	292,0

Označení	Profil	Hmotnost kg/m2 kg/bm	Plocha (m2) Délka (m)	Hmotnost (kg)
1	PÁSOVINA 50/5 mm DL. 350 mm	1,97	8,0	15.76
2	PLECH TL.5 mm	39,25	0,2	7.85
+ 20% na svary a spoje, kotvení				4.72
HMOTNOST CELKEM				28.3

Tato projektová dokumentace je majetkem firmy INPROS F-M s.r.o. a nesmí být kopírována ani dále publikována bez souhlasu vlastníka.

POL.	SCHÉMA	POPIS	ROZMĚR (mm)	HMOTNOST (kg/ks)	POČET (ks) DÉLKA (m) 1.NP	2.NP	STŘ	POČET CELKEM (ks)	HMOTNOST CELKEM (kg)
	SOKL HALY 	VÝZTUŽ ŽB VĚNCE - UKONČENÍ SOKLOVÉHO ZDIVA HALY A STŘÍŠKY - 2x R12 ŽEBÍRKOVÁ - TŘMÍNKY TVARU S R6 PO 250mm - TŘÍDA OCELI (R) 10 505 - KRYTÍ NOSNÉ VÝZTUŽE MIN. 25 mm - BETON C20/25	DÉLKA VĚNCE 117,0 m	kg 238,0	ks 1	ks -	ks -	ks 1	kg 238,0
	SOKL STŘÍŠKY 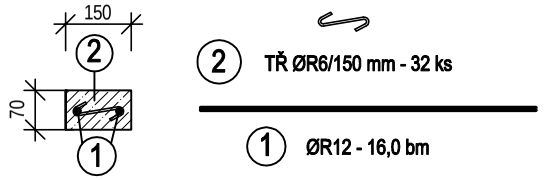 BEZ OZNAČENÍ		DÉLKA VĚNCE 8,0 m	kg 18,0	ks 1	ks -	ks -	ks 1	kg 18,0
	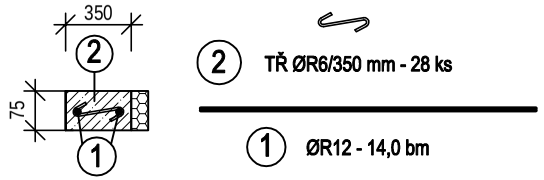 BEZ OZNAČENÍ	VÝZTUŽ ŽB VĚNCE - PODKLAD PRO ULOŽENÍ PREFA PODESTY SCHODIŠTĚ - 2x R12 ŽEBÍRKOVÁ - TŘMÍNKY TVARU S R6 PO 250mm - TŘÍDA OCELI (R) 10 505 - KRYTÍ NOSNÉ VÝZTUŽE MIN. 25 mm - BETON C25/30 XC1 PROVEDENÍ BUDE UPŘESNĚNO NA STAVBĚ DLE POŽADAVKŮ NA ULOŽENÍ PREFA PODESTY.	DÉLKA VĚNCE 7,0 m	kg 18,0	ks 1	ks -	ks -	ks 1	kg 18,0
	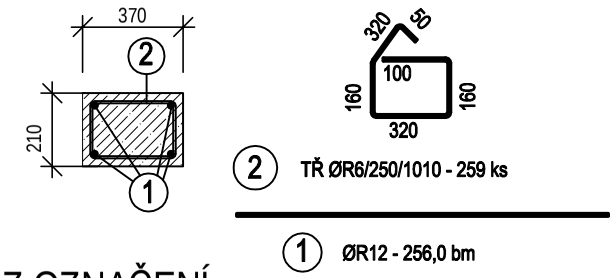 BEZ OZNAČENÍ	VÝZTUŽ ŽB VĚNCE ATIKY VE STĚNĚ TL. 440 mm + VĚNCOVKA - 2x R12 ŽEBÍRKOVÁ - TŘMÍNKY TVARU S R6 PO 250mm - TŘÍDA OCELI (R) 10 505 - KRYTÍ NOSNÉ VÝZTUŽE MIN. 25 mm - BETON C25/30 XC1	DÉLKA VĚNCE 64,0 m	kg 285,0	ks -	ks -	ks 1	ks 1	kg 285,0

Tato projektová dokumentace je majetkem firmy INPROS F-M s.r.o. a nesmí být kopírována ani dále publikována bez souhlasu vlastníka.

ZÁMEČNICKÉ VÝROBKY

POL.	SCHÉMA	POPIS	ROZMĚR (mm)	HMOTNOST (kg/ks)	POČET (ks) DÉLKA (m) 1.NP	2.NP	STŘ	POČET CELKEM (ks)	HMOTNOST CELKEM (kg)
	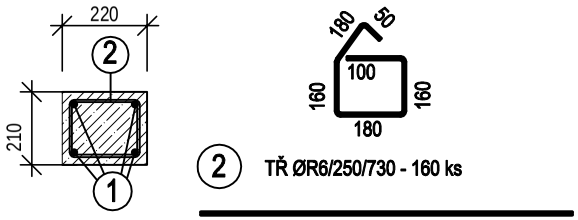 BEZ OZNAČENÍ	VÝZTUŽ ŽB VĚNCE ATIKY VE STĚNĚ TL. 300 mm + VĚNCOVKA - 2x R12 ŽEBÍRKOVÁ - TŘMÍNKY TVARU S R6 PO 250mm - TŘÍDA OCELI (R) 10 505 - KRYTÍ NOSNÉ VÝZTUŽE MIN. 25 mm - BETON C25/30 XC1	DÉLKA VĚNCE 40,0 m	kg 169,0	ks -	ks -	ks 1	ks 1	kg 169,0